SKUPAJ SEŽEMO **VISOKO**

BIJOL

Vuzenica

Vransko

Vuzenica

O PODJETJU

Smo podjetje z več kot 20-letno tradicijo zastopanja in prodaje produktov uglednih svetovnih podjetij, v zadnjih letih pa se trudimo našemu prodajnemu programu dodajati čim več lastnih izdelkov. V letu 2014 smo naši glavni lokaciji v Vuzenici, kjer izvajamo montažo, servis in proizvajamo lastne izdelke, dodali še novo delavnico na Vranskem, kjer našim strankam omogočamo servisne storitve.

Pri nadgradnji, montaži in proizvodnji vseh prodajnih produktov vlagamo veliko lastnega inženirskega in tehničnega znanja, kar nam omogoča, da prilagodimo izdelke željam in potrebam strank. Naši kupci so mala in velika podjetja, obrtniki, javni zavodi in kmetje, skratka vsakdo, ki ima opravka z nakladanjem, razkladanjem in transportom kakršnegakoli blaga.

Trudimo se, da strankam nudimo usluge na celotnem področju od začetka do konca izvedbe projekta, kakor tudi tehnično svetovanje ter celovit servis.

Paletna dvigala Palfinger se po moči raztezajo od majhnih dvigal, predvidenih za montažo na manjša dostavna vozila ter dvigovanje majhnih bremen, do največjih dvigal, ki so namenjena za montažo težjih bremen na višini. Dela se lahko opravijo na mestih, kamor se lahko pripelje tovorno ali kakšno drugo specialno vozilo. Postavitev vozila in priprava dvigala za delo je zelo hitra, delo z daljinskim upravljalcem pa omogoča natančno in varno vodenje dvigala, kar je osnova za uspešno opravljeno delo.

BIJOL

BIJOL

Gradbeništvo in transport

Naše podjetje je med večjimi dobavitelji nakladalnih ploščadi na območju Slovenije. Poleg vrhunskih nakladalnih ploščadi Palfinger vam na vašo željo zagotovimo komore Saxas za vozila in prikolice.

Prikolice nemškega podjetja Doll so uveljavljene namenske prikolice za posebne transporte dolgih in težjih tovorov.

Podjetje Palfinger proizvaja tako oprtne kot mobilne viličarje. Oprtni viličarji so zanimivi zaradi svoje oblike, ki jim omogoča boljši dostop do naloženega tovora in pa zaradi možnosti pritrditve na zadnji del tovornega vozila, kar omogoča mobilnost in s tem številne prednosti. Druga kategorija pa so mobilni viličarji, ki so daljinsko vodeni in se jih med transportom pospravi v zaboj, zmontiran pod priklopnikom tovornega vozila.

V podjetju izdelujemo prikolice glede na želje in potrebe kupcev. V preteklosti smo izdelali kombinirane prikolice za prevoz razsutega tovora, mehanizacije, kontejnerjev itd., kot tudi veliko različnih menjalnih sistemov, ki predstavljajo učinkovito rešitev, kadar želimo na eno vozilo namestiti različne nadgradnje in tako opravljati več del.

Gozdarski prodajni program našega podjetja ponuja celoten obseg izdelkov, potrebnih za spravilo lesa. Stroji Neuson so namenjeni sečnji, gozdarski zgibnik Bijol BWS160 in žičnice Koller so odlična rešitev za izvleko hlodovine. Za naklad in prevoz hlodovine so dvigala Palfinger Epsilon s svojo dolgoletno tradicijo vsekakor najboljša izbira. Za potrebe nadaljne predelave lesa pa so v našem prodajnem programu na voljo še sekatorji Mus-Max in stroji za prekladanje materialov Sennebogen.

Nakladu in razkladu lesa so namenjena gozdarska dvigala Palfinger Epsilon. Dvigala odlikujejo robustna gradnja, velika hitrost in zmogljivost. Lahko jih montiramo na previs vozila, za kabino, na traktor ali na gozdarsko prikolico.

ANDRA
MAN

BIJOL

BIJOL

BIJOL

V našem prodajnem programu so tudi stroji za izdelavo sekancev Mus-Max, ki so skupaj z gozdarskimi dvigali Epsilon izvrstna kombinacija za učinkovito delo.

Podjetje Sennebogen ima 60-letno tradicijo izdelave strojev za prekladanje raznih materialov. Njihovi izdelki so znani po visoki kakovosti, zanesljivosti ter vzdržljivosti. Med njimi najdemo tudi rešitve za prekladanje lesa, ki so se izkazale za zelo uporabne in učinkovite.

Traktorske gozdarske prikolice Steindl Palfinger lahko imajo skupno dovoljeno težo od 7-16 ton. Na gozdarski prikolici so lahko pritrjena tako zložljiva kot tudi nezložljiva hidravlična dvigala z različnim hidravličnim dosegom in močjo dviga. Gozdarske prikolice in gozdarska dvigala BMF so kvalitetna, trpežna in prilagojena potrebam kupcev.

Samohodni krmilno mešalni voz Bijol v velikosti 2,4 m3 je primeren za manjše kmetije - maksimalna kapaciteta mešanja za 20 velikih živali naenkrat. Ima pogon na sprednje kolo, opcijsko pa lahko ima pogon na vsa tri kolesa in je zato primeren za vožnjo po terenu. Pogon na stroju je izveden hidravlično. Stroj brezstopenjsko doseže maksimalno hitrost 9 km/h. Upravljanje je v celoti iz komandnega pulta.

Viseča vrtljiva dvigala proizvajalca Stepa odlikuje funkcionalnost pri hrambi sena ali bal na senikih. Z dodatnimi funkcijami se lahko poveča uporabnost (dodatni nagib grabilca, grabilec za gnoj, možnost zavitih tirnic, neskončno vrtenje).

V našem podjetju izdeljujemo tudi izdelke lastne blagovne znamke kot npr.: lesne klešče, polipni grabilci, paletne vilice, grabilci za biomaso, cepilne klešče, konzole za dvigala, prikolice po željah strank.

Ravnanje z odpadnimi surovinami

Pri problematiki ravnanja z odpadki se naše podjetje vključuje z več proizvodi. Zelo razširjeni so nakladalci kontejnerjev v kombinaciji z dvigali Epsilon, kot tudi vsa njihova oprema (polipni grabilci, grabilci biomase, lesni grabilci, praznilci zvončastih kontejnerjev) in smetarska vozila.

Nemške prikolice Hüffermann slovijo po svoji kvalitetni izdelavi in trajnosti ob sorazmerno ugodnih cenah. Program obsega prikolice za prevoz kontejnerjev, kiper prikolice, prikolice za posebne transporte, katere pripomorejo k učinkovitejšemu in hitrejšemu transportu.

Ravnanje z odpadnimi surovinami in oskrba z energijo

Podjetje Sennebogen poleg že prej predstavljenih rešitev za prekladanje lesa nudi zelo široko paleto izdelkov za namene ravnanja z odpadki. Stroji so zanesljivi in robustni, zato zdržijo tudi v najtežjih pogojih dela. V naš prodajni program so vključeni tudi stroji za prevoz fekalij in čiščenje kanalov.

Dvižne košare Palfinger so uporabne za vse vrste vzdrževalnih, montažnih in gradbenih del na višini. Možne so izvedbe na različnih vozilih - najmanjše že na vozilih B kategorije.

Na področju gradnje in vzdrževanja železnic sodelujemo s priznanim nemškim podjetjem Robel in podjetjem Plasser & Theurer v Avstriji, ki izdelujeta specialne naprave za tovrstne namene. Odlikujejo jih njihove dolgoletne izkušnje in širok nabor referenc.

Železnice

Plasser&Theurer
Die Gleis-Power

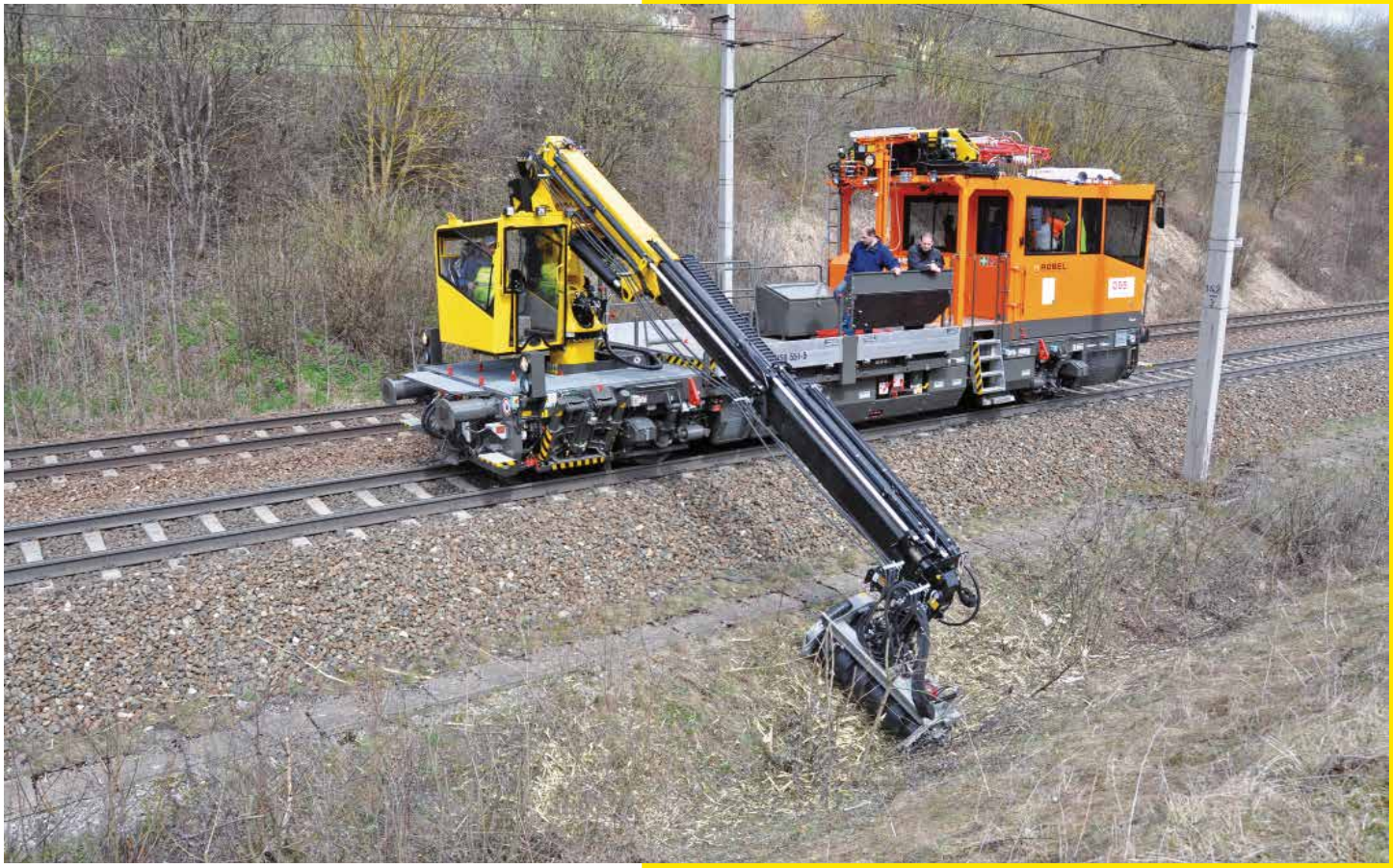

Posebne nadgradnje

V našem podjetju izdelujemo tudi specialne nadgradnje na tovorna vozila in druge posebne stroje, ki so prilagojeni zahtevam kupca in namenu uporabe. Dvigala so lahko montirana v tovarnah (livarne, avtomobilska industrija, furnirnice), na železniških vagonih in drezinah, na teptalnih strojih, na čistilnih strojih elektrarn... Nudimo pa tudi ostale vrste uslug kot so predelave prikolic za gozdarske namene, izdelava raznovrstnih namenskih sredstev za prijem bremen, dodatki za potrebe priključkov na dvigala, montaža betonskih mešalcev, menjalnih sistemov itd.

Zaščita in reševanje

S Slovensko vojsko sodelujemo že vse od leta 2004, ko smo za potrebe le-te na 48 tovornih vozil nadgradili kotalne prekucnike T20. Na tovornem vozilu je zmontirana tudi vitla (BWT10000), ki služi za izvleko tovornega vozila v neželenih situacijah, prav tako pa se lahko z njim izvleče tudi drugo vozilo ali delovni stroj. Poleg kotalnih prekucnikov smo dobavili še hidravlična dvigala znamke Palfinger ter oprtne viličarje znamke Palfinger Crayler, ki služijo za nakladanje in razkladanje vojaške opreme.

Zaščita in reševanje

Gasilske brigade in društva se zaradi vsakodnevnih potreb pri zaščiti in reševanju odločajo za nakupe hidravličnih dvigal, ki jim pri njihovem delu v kočljivih situacijah zanesljivo in varno pomagajo pri različnih vrstah reševanja. Naše podjetje sodeluje z gasilskimi brigadami širom Slovenije in tudi v tujini.

Gozdarski zgibnik BWS160

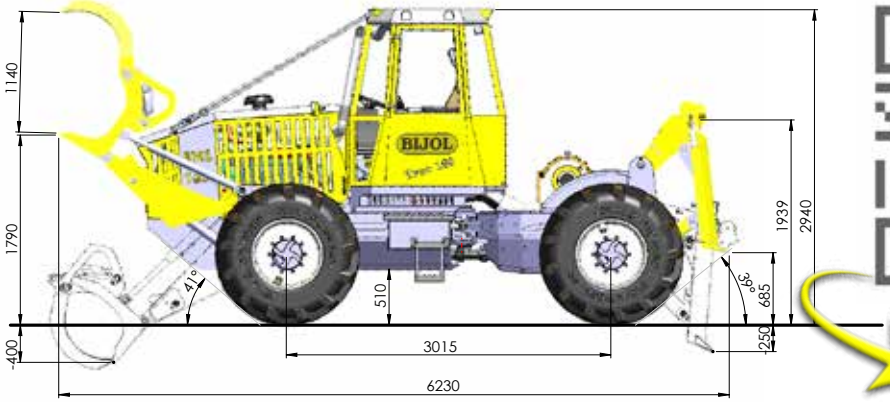

VIDEO

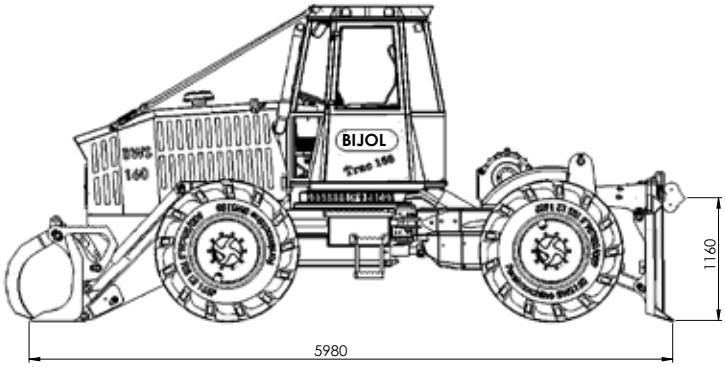

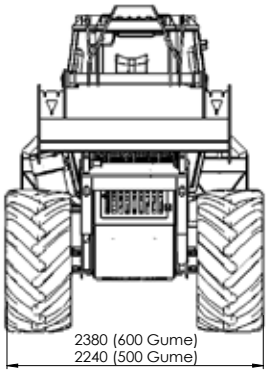

BIJOL

HETRONIC

BIJOL

WWW.BIJOL.SI

Sedež podjetja:
Bijol d.o.o.
Livarska cesta 17
2367 Vuzenica
SI-Slovenija

T.: 02/87-90-156
E.: info@bijol.si

Servis Vransko:
Bijol d.o.o.
Čeplje 55
3305 Vransko
SI-Slovenija

T.: 030/277-277
E.: vransko@bijol.si